Réfrigérateur congélateur encastrable BioFresh/NoFrost PRIME

ICBND5163-20

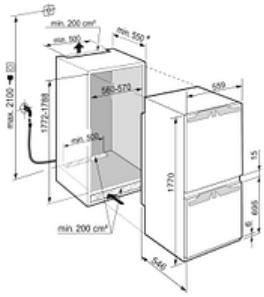

Descriptif

Ce combiné intégrable 2 circuits NoFrost/BioFresh (0-1°C) propose un volume utile de 246 L pour une niche de 178 cm. Les tiroirs BioFresh permettent de conserver jusqu'à 3 fois plus longtemps les fruits et légumes, les viandes, poissons, charcuteries et produits laitiers. Le congélateur NoFrost supprime la corvée de dégivrage.Issu de la série PRIME, l'équipement intérieur en verre et inox brillant est relevé d'un éclairage LED en colonnes et d'une électronique digitale tactile et intuitive couleur. Le froid brassé PowerCooling intègre le filtr

Principaux avantages :

- Vol. utile total 246 L
- Hauteur 177 cm
- Largeur 55.9 cm
- Profondeur 54.4 cm
- Niveau sonore 34 dB(A)

Caractéristiques produit

Bio Fresh | Duo Cooling | No Frost | Ice Maker | Soft System | Soft-Telescopic | Light Tower | Smart Device ready | Super Silent

Données techniques

Classe énergétique	**Classe énergétique D**
Consommation (kWh/24h)	**0.569**
Consommation	**208 kwh/an**
Vol. utile total	**246 L**
Vol. utile réfrigérateur	**175 L**
dont vol. utile BioFresh	**71.2 L**
Vol. utile congélateur	**71 L**
Niveau sonore	**34 dB(A)**
Classe niveau sonore	**B**
Classe climatique	**SN-ST**

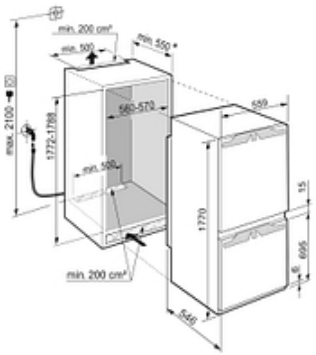

Commandes

- Régulation de la température : Affichage digital tactile
- Nombre de circuits de froid : 2
- Mode Sabbat : Oui
- Touche ON/OFF : Oui

Réfrigérateur

- Type de froid réfrigérateur : PowerCooling FreshAir
- Filtre à charbon réfrigérateur : Oui
- Nb total de bacs BioFresh : 2
- Nombre de bacs BioFresh à hygrométrie réglable : 1
- Nb de bacs Biofresh sur rails télescopiques : 2
- Nb de bacs Biofresh avec Softtelescopic : 2
- Nb de clayettes réfrigérateur : 3
- Type de clayettes réfrigérateur : Verre
- Nombre de clayettes en 2 parties : 1
- Clayette porte-bouteilles double emploi : Oui
- Eclairage réfrigérateur : Double colonne LED
- Eclairage tiroirs BioFresh : LED
- Fonction SuperCool : Avec décompte
- VarioBox : Oui
- Bac à oeufs : Oui
- Beurrier : Oui

Congélateur

- Type de froid congélateur : NoFrost
- Nb total de tiroirs congélateur : 3
- Fonction SuperFrost : SuperFrost automatique
- Eclairage congélateur : Eclairage LED
- Autonomie (h) : 9
- Pouvoir de congélation (kg/24h) : 6
- Nb d'accumulateurs de froid : 2
- Fabrique à glaçons : A raccordement 3/4
- Capacité de production de glaçons (kg/24h) : 1.2
- Stock de glaçons (kg) : 5
- VarioSpace : Oui
- Nb de tablettes congélateur : 2
- Nb d'étoiles : 4
- Type de tablettes congélateur : Verre

Sécurité

- Alarme porte ouverte réfrigérateur : Visuelle et sonore
- Alarme porte ouverte congélateur : Visuelle et Sonore
- Alarme de remontée de température congélateur : Visuelle et sonore
- Mémorisation de l'alarme Frost Control : Oui
- Sécurité enfants : Oui

Equipements

- Fixation porte : Charnières Autoporteuses
- Porte réversible : Oui
- Amortisseur de porte : Oui
- Pieds réglables : Avant
- Joint de porte amovible : Oui

Installation

- Type d'installation : Encastrable
- Ouverture 90° sans débord : Oui

Données techniques

Informations générales

- Disponibilité des pièces détachées fonctionnelles : 15 ans à compter de la date d'achat

Dimensions et logistiques

- EAN : 4016803072676
- Origine : Allemagne
- Hauteur : 177 cm
- Largeur : 55.9 cm
- Profondeur : 54.4 cm
- Hauteur de niche (mm) : 1772
- Largeur de niche (mm) : 560
- Profondeur de niche (mm) : 550
- Hauteur emballage : 1829 mm
- Largeur emballage : 572 mm
- Profondeur emballage : 622 mm
- Poids brut (kg) : 80
- Poids net (kg) : 67
- Triman recyclage : Nos emballages peuvent faire l'objet d'une consigne de tri

Informations techniques

- Compresseur inverter : Non
- Intensité (A) : 1.4
- Tension (V) : 220-240V
- Fréquence (Hz) : 50/60
- Longueur du câble de raccordement (cm) : 220
- Longueur du flexible d'alimentation (cm) : 150

Avantages

Triman

Nos emballages peuvent faire l'objet d'une consigne de tri

De la lumière jusque dans les tiroirs

L'éclairage de l'espace intérieur du congélateur est un vrai plus pour le confort d'utilisation. Grâce à l'éclairage led, vous identifiez rapidement et très facilement les denrées contenues dans chacun de vos tiroirs même lorsqu'il fait sombre dans la cuisine. Un éclairage essentiel pour repérer facilement les produits congelés à consommer rapidement !

Des glaçons en permanence

Disposer en permanence d'une réserve de glaçons est désormais possible ! Raccordé au réseau d'eau, l'IceMaker fabrique automatiquement jusqu'à 130 glaçons en 24 heures et les stocke dans un tiroir à capacité variable. Si vous recevez de nombreux invités, vous pouvez même accélérer la production de glaçons en activant la fonction MaxIce. Pratique pour vos barbecues ou soirées d'été improvisées !

Design et performance

Contemporain et tendance, l'acier inoxydable est le matériau de choix pour l'intérieur du réfrigérateur. Matériau noble et authentique, l'acier inox permet une meilleure diffusion du froid. Non poreuse, sa matière est plus hygiénique. Pensé pour une utilisation quotidienne, le fond de cuve en inox Liebherr dispose d'une finition anti-traces, très facile d'entretien.

Avantages

Deux systèmes de froid, c'est essentiel

DuoCooling permet de régler de manière indépendante les températures du réfrigérateur et du congélateur. Intégrée à l'ensemble des combinés Liebherr, la technologie évite l'échange d'air entre les deux parties de l'appareil. Ainsi on évite le dessèchement et la dégradation prématurée des aliments dans le réfrigérateur ainsi que la formation de givre dans le congélateur. Le gaspillage est limité et les odeurs ne se propagent pas !

L'éclairage LED d'exception

Light Tower est un concept d'éclairage par led unique offrant une mise en lumière homogène et élégante du contenu de votre appareil. Intégré à la cuve du réfrigérateur, le dispositif d'éclairage en 2 colonnes sert de support aux tablettes en verre et diffuse sa lumière intense dans l'espace intérieur. Light Tower permet une vraie flexibilité au niveau de l'agencement.

Le réglage en un effleurement

Pensé pour une utilisation quotidienne et aussi intuitif qu'un Smartphone, l'écran tactile TFT couleur offre une navigation simple, fluide et un temps de réponse immédiat. En un simple effleurement de la surface de l'écran vous réglez facilement les fonctions !