# Table top 60 cm 4* Comfort

TP1724-22

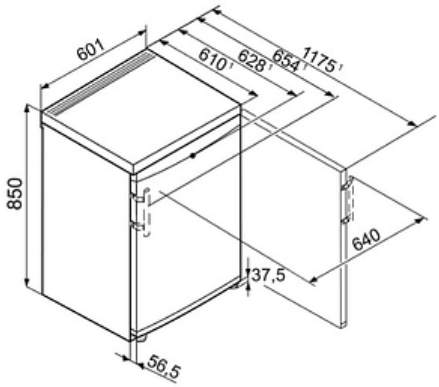


## Descriptif

Ce table-top de largeur 60 cm 4* propose un volume utile de 144 L. De finition Comfort, son équipement intérieur en verre et ABS blanc est complété par 2 grands bacs à légumes.

## Principaux avantages :

- Vol. utile total 144 L
- Hauteur 85 cm
- Largeur 60.1 cm
- Profondeur 62.8 cm
- Niveau sonore 37 dB(A)

## Caractéristiques produit

# Données techniques

| | |
|---|---|
| Classe énergétique | **Classe énergétique E** |
| Consommation (kWh/24h) | **0.408** |
| Consommation | **149 kwh/an** |
| Vol. utile total | **144 L** |
| Vol. utile réfrigérateur | **126 L** |
| Vol. utile congélateur | **18 L** |
| Niveau sonore | **37 dB(A)** |
| Classe niveau sonore | **C** |
| Classe climatique | **SN-ST** |
| Connectivité | **Non** |

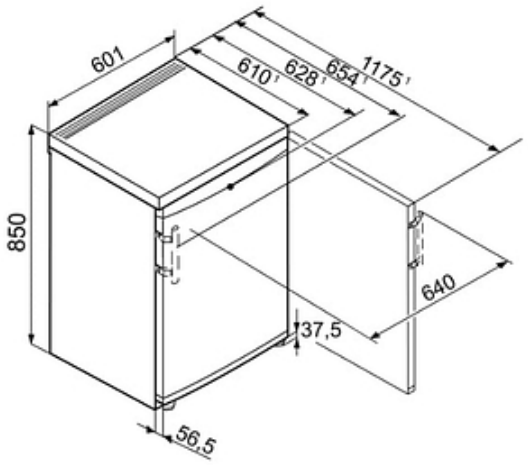


## Commandes

- Régulation de la température : Mécanique
- Nombre de circuits de froid : 1
- Mode Sabbat : Non

## Réfrigérateur

- Type de froid réfrigérateur : Statique
- Nb de bacs fruits et légumes : 2
- Nb de clayettes réfrigérateur : 2
- Type de clayettes réfrigérateur : Verre
- Nombre de clayettes en 2 parties : 1
- Eclairage réfrigérateur : Eclairage LED
- Fonction CoolPlus : Oui
- Bac à oeufs : Oui

## Congélateur

- Autonomie (h) : 9
- Pouvoir de congélation (kg/24h) : 4.29
- Bac à glaçons : Oui
- Nb d'étoiles : 4

## Design

- Esthétique : SwingDesign
- Finition côtés : Blanc
- Finition porte/couvercle : Blanc
- Poignée : Poignée barre ergonomique

## Equipements

- Porte réversible : Oui
- Pieds réglables : Avant

## Installation

- Type d'installation : Pose libre
- Ouverture 90° sans débord : Oui
- Enchassable : Oui

## Informations générales

- Disponibilité des pièces détachées fonctionnelles : 15 ans à compter de la date d'achat

## Dimensions et logistiques

- EAN : 4016803051282
- Origine : Bulgarie
- Hauteur : 85 cm
- Largeur : 60.1 cm
- Profondeur : 62.8 cm
- Hauteur emballage : 911 mm
- Largeur emballage : 617 mm
- Profondeur emballage : 711 mm
- Poids brut (kg) : 42
- Poids net (kg) : 39.5
- Triman recyclage : Nos emballages peuvent faire l'objet d'une consigne de tri

## Informations techniques

- Compresseur inverter : Non
- Intensité (A) : 0.8
- Tension (V) : 220-240V
- Fréquence (Hz) : 50
- Longueur du câble de raccordement (cm) : 160

# Avantages

### Triman

Nos emballages peuvent faire l'objet d'une consigne de tri

### Compartiment 4 étoiles

Le compartiment congélation 4 étoiles permet non seulement de conserver des produits achetés surgelés, mais aussi de congeler vous-même des produits frais.

### Top démontable

Tous les modèles de Table Top à régulation mécanique possèdent un top amovible. Cette modularité permet d'intégrer facilement ces modèles sous un plan de travail. De plus, le sens d'ouverture de porte est réversible pour compléter la flexibilité de ces table-top.