Réfrigérateur encastrable Tiroir sous plan tout utile Comfort

UIKO1550-21

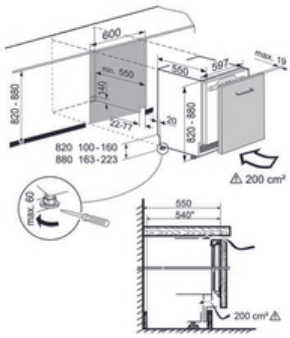

Descriptif

Ce réfrigérateur Intégrable tout utile, à ouverture tiroir, propose un volume utile de 132 L sur une hauteur de niche 82 cm, à installer sous plan de travail. De finition Comfort, son équipement intérieur en verre et ABS blanc possède un éclairage LED.

Principaux avantages :

- Vol. utile total 132 L
- Hauteur 81.95 cm
- Largeur 59.7 cm
- Profondeur 55 cm
- Niveau sonore 35 dB(A)

Caractéristiques produit

Soft-Telescopic

LED

SN-T

A G F

Données techniques

Classe énergétique	F
Consommation kwh/24h	**0.312**
Consommation	**114 kwh/an**
Vol. utile total	**132 L**
Vol. utile réfrigérateur	**132 L**
Niveau sonore	**35 dB(A)**
Classe niveau sonore	**B**
Classe climatique	**SN-ST**

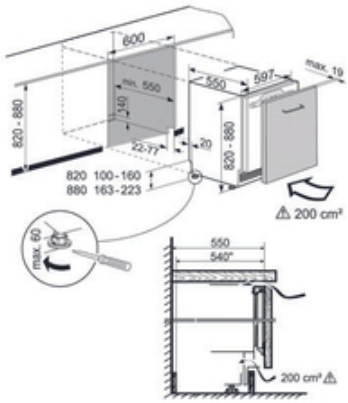

Commandes

- Régulation de la température : Affichage digital
- Nombre de circuits de froid : 1
- Mode Sabbat : Oui
- Touche ON/OFF : Oui

Réfrigérateur

- Type de froid réfrigérateur : Statique
- Nb de bacs fruits et légumes : 1
- Nb de clayettes réfrigérateur : 2
- Type de clayettes réfrigérateur : Verre
- Eclairage réfrigérateur : Plafonnier LED
- Fonction SuperCool : Oui
- Bac à oeufs : Oui

Equipements

- Fixation porte : Autoporteuses
- Pieds réglables : avant/arrière

Installation

- Type d'installation : Encastrable

Informations générales

- Disponibilité des pièces détachées fonctionnelles : 15 ans à compter de la date d'achat

Dimensions et logistiques

- EAN : 4016803055532
- Origine : Allemagne
- Hauteur : 81.95 cm
- Largeur : 59.7 cm
- Profondeur : 55 cm
- Hauteur de niche (mm) : 820
- Largeur de niche (mm) : 600
- Profondeur de niche (mm) : 550
- Hauteur emballage : 925 mm
- Largeur emballage : 612 mm
- Profondeur emballage : 617 mm
- Poids brut (kg) : 48.5
- Poids net (kg) : 45.5
- Triman recyclage : Nos emballages peuvent faire l'objet d'une consigne de tri

Informations techniques

- Compresseur inverter : Non
- Intensité (A) : 1.2
- Tension (V) : 220-240V
- Fréquence (Hz) : 50

Avantages

Cuve EasyClean

La cuve EasyClean offre un agencement intérieur totalement modulable. La cuve intérieure possède un système de support aux formes arrondies, ainsi, les clayettes en verre sont facilement réglables en hauteur et offrent des possibilités d'agencement illimitées de l'intérieur de votre réfrigérateur. Les parois, quant à elles, sont particulièrement lisses et assurent un nettoyage aisé.

SoftTelescopic

Les tiroirs BioFresh ainsi que les compartiments équipés de rails télescopiques SoftSystem, bénéficient d'une fermeture assistée équipée de ralentisseurs, qui rend l'utilisation quotidienne pratique et sécurisée. Les tiroirs peuvent être sortis et démontés avec un angle d'ouverture de 90°.

SN-T

SN-T

La classe climatique correspond à une fourchette de températures ambiantes (celles régnant dans la pièce) minimales et maximales entre lesquelles le fonctionnement d'un appareil est garanti. Témoignant de la qualité de l'isolation et du circuit frigorifique utilisé, la classe climatique détermine le niveau de performance de l'appareil. Les appareils Liebherr fonctionnent parfaitement jusqu'à +43°C de température ambiante.

Triman

Nos emballages peuvent faire l'objet d'une consigne de tri