Réfrigérateur encastrable/habillable sous plan 4* Comfort

UK1524-24

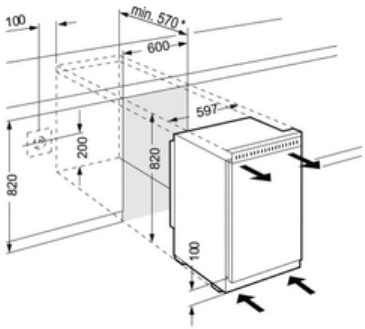

Descriptif

Ce réfrigérateur Encastrable/habillable 4* propose un volume utile de 132 L sur une hauteur de niche 82 cm, à installer sous plan de travail. De finition Comfort, son équipement intérieur en verre et ABS blanc possède un éclairage LED

Principaux avantages :

- Vol. utile total 132 L
- Hauteur 81.8 cm
- Largeur 59.7 cm
- Profondeur 56.9 cm
- Niveau sonore 36 dB(A)

Caractéristiques produit

LED

Données techniques

Classe énergétique	F
Consommation kwh/24h	**0.49**
Consommation	**179 kwh/an**
Vol. utile total	**132 L**
Vol. utile réfrigérateur	**116 L**
Vol. utile congélateur	**16 L**
Niveau sonore	**36 dB(A)**
Classe niveau sonore	**C**
Classe climatique	**N**
Connectivité	**Non**

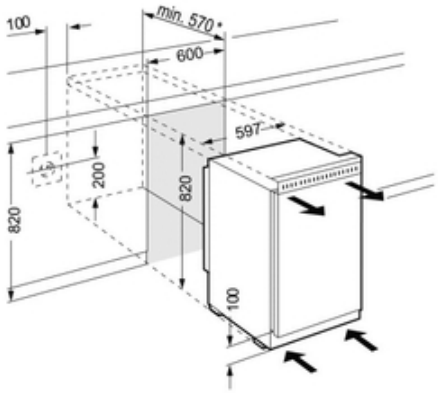

Commandes

- Régulation de la température : Electronique
- Nombre de circuits de froid : 1
- Mode Sabbat : Non

Réfrigérateur

- Type de froid réfrigérateur : Statique
- Nb de bacs fruits et légumes : 2
- Nb de clayettes réfrigérateur : 3
- Type de clayettes réfrigérateur : Verre
- Nombre de clayettes en 2 parties : 1
- Eclairage réfrigérateur : LED
- Bac à oeufs : Oui

Congélateur

- Autonomie (h) : 7.5
- Pouvoir de congélation (kg/24h) : 3
- Bac à glaçons : Oui
- Nb d'étoiles : 4

Equipements

- Fixation porte : Panneau décor
- Pieds réglables : avant

Installation

- Type d'installation : Encastrable-habillable

Informations générales

- Disponibilité des pièces détachées fonctionnelles : 15 ans à compter de la date d'achat

Dimensions et logistiques

- EAN : 4016803054658
- Origine : Allemagne
- Hauteur : 81.8 cm
- Largeur : 59.7 cm
- Profondeur : 56.9 cm
- Hauteur de niche (mm) : 820
- Largeur de niche (mm) : 600
- Profondeur de niche (mm) : 570
- Hauteur emballage : 875 mm
- Largeur emballage : 615 mm
- Profondeur emballage : 623 mm
- Poids brut (kg) : 40.4
- Poids net (kg) : 38.2
- Triman recyclage : Nos emballages peuvent faire l'objet d'une consigne de tri

Informations techniques

- Compresseur inverter : Non
- Intensité (A) : 1.2
- Tension (V) : 220-240V
- Fréquence (Hz) : 50

Avantages

Cuve EasyClean

La cuve EasyClean offre un agencement intérieur totalement modulable. La cuve intérieure possède un système de support aux formes arrondies, ainsi, les clayettes en verre sont facilement réglables en hauteur et offrent des possibilités d'agencement illimitées de l'intérieur de votre réfrigérateur. Les parois, quant à elles, sont particulièrement lisses et assurent un nettoyage aisé.

Contreporte Encastrable sous plan Comfort

Cet équipement se distingue par ses balconnets à fonds satinés en verre, des baguettes de maintien et une élégante bordure en ABS blanc. Au-delà de l'avantage esthétique, ces balconnets apportent un confort d'entretien très apprécié : les fonds en verre se retirent et se remettent en place très facilement.

Triman

Nos emballages peuvent faire l'objet d'une consigne de tri