Congélateur Encastrable/habillable sous plan Comfort

UG1211-24

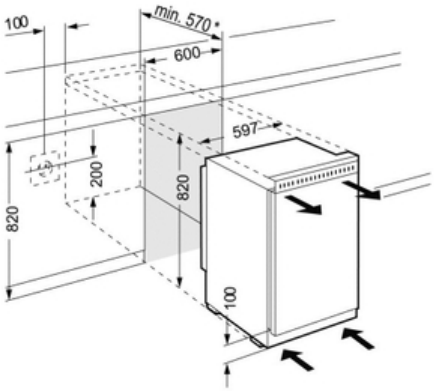

Descriptif

Ce congélateur Encastrable/habillable SmartFrost propose un volume utile de 100 L pour une autonomie de 9h, sur une hauteur de niche de 82 cm, à installer sous plan de travail.

Principaux avantages :

- Vol. utile total 100 L
- Hauteur 81.8 cm
- Largeur 59.7 cm
- Profondeur 56.9 cm
- Niveau sonore 38 dB(A)

Caractéristiques produit

Smart Frost

Vario Space

Données techniques

Classe énergétique	F
Consommation kwh/24h	**0.58**
Consommation	**186 kwh/an**
Vol. utile total	**100 L**
Vol. utile congélateur	**100 L**
Niveau sonore	**38 dB(A)**
Classe climatique	**SN-ST**
Connectivité	**Non**

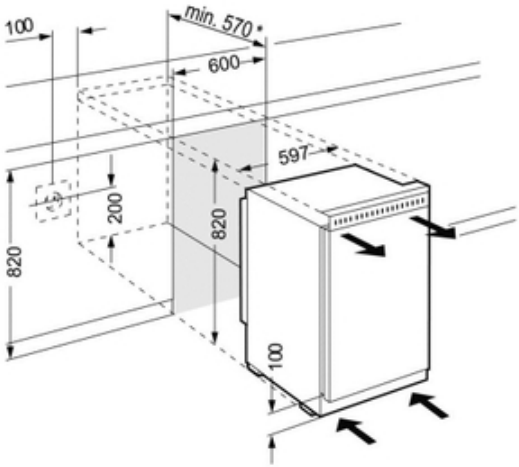

Commandes

- Régulation de la température : Mécanique
- Mode Sabbat : Non

Réfrigérateur

- Filtre à charbon réfrigérateur : Non

Congélateur

- Type de froid congélateur : SmartFrost
- Nb total de tiroirs congélateur : 3
- Autonomie (h) : 9
- Pouvoir de congélation (kg/24h) : 4
- VarioSpace : Oui
- Nb de tablettes congélateur : 2
- Nb d'étoiles : 4
- Type de tablettes congélateur : Verre

Design

- Poignée : Poignée aluminium

Equipements

- Fixation porte : Panneau décor
- Porte réversible : Oui
- Pieds réglables : avant

Installation

- Type d'installation : Encastrable
- Ouverture 90° sans débord : Oui

Informations générales

- Disponibilité des pièces détachées fonctionnelles : 15 ans à compter de la date d'achat

Dimensions et logistiques

- EAN : 4016803074731
- Origine : Allemagne
- Hauteur : 81.8 cm
- Largeur : 59.7 cm
- Profondeur : 56.9 cm
- Hauteur de niche (mm) : 820
- Largeur de niche (mm) : 600
- Profondeur de niche (mm) : 570
- Hauteur emballage : 875 mm
- Largeur emballage : 615 mm
- Profondeur emballage : 623 mm
- Poids brut (kg) : 41.5
- Poids net (kg) : 39.3
- Triman recyclage : Nos emballages peuvent faire l'objet d'une consigne de tri

Informations techniques

- Compresseur inverter : Non
- Intensité (A) : 1.3
- Tension (V) : 220-240V
- Fréquence (Hz) : 50
- Longueur du câble de raccordement (cm) : 160

Avantages

Triman

Nos emballages peuvent faire l'objet d'une consigne de tri

VarioSpace

Le système VarioSpace permet de créer plus de place pour les aliments volumineux. Cette technique vous propose une modularité exceptionnelle : tous les tiroirs et tablettes peuvent se retirer permettant ainsi de congeler de très grands volumes (gibiers, pièce montée?).